Znak	Zmiany	Podpis	Data
1	KZ Nr 82/77	Kcz	5.11.77r

„ZREMB"
ZAKŁADY URZĄDZEŃ DŹWIGOWYCH
WARSZAWA

Oprac. Karczyński Kcz
Spraw. Kin
Zatw. Todtleben

SPECYFIKACJA APARATURY
sterowania zbiorczego w dół
„Standard" V=0,7m/s i 1m/s 1

E1103-006
Data 4.11.77r
Str. 1
c. d. str. 2
Nr arch. 18217

Nr 1	Szt.	Nazwa	Typ lub nr rysunku	Fig.	Cew.	Cew.		1	2	3	4	5	6	7	8	9	10	11	12
1	1	Silnik napędowy		88				4	4										
11	1	Luzownik	ELS3	66	4														
22	*)	Kontakt ogranicznika prędkości	K1401-002	25				3	4										
22	*)	Kontakt ogranicznika prędkości	K3483-001	23				3	—										
31:1÷t	t	Przycisk dyspozycji	K3407-001-2	32				1	—	1									
39	1	Przycisk „Alarm"	K3407-001-4	31				2	—										
40	1	Przycisk „Stop"	K3407-001-4	31				—	3										
41	1	Przycisk „Stop" na kabinie	K3111-001	25				4	3										
42:U-N	2	Przycisk jazdy kontrolnej		24				3	—	1	3								
42:S	1	Przełącznik jazdy kontrolnej		24				3	3	1	3								
44	1	Oświetlenie kabiny		54				4											
45	1	Gniazdo wtykowe na kabinie	K3111-001	29				4											
46	1	Gniazdo wtykowe pod kabiną	Nr 160 kat. 16-J	29				4											
51	1	Wyłącznik krańcowy	K3450-001	22				3											
52	**)	Kontakt chwytaczy	K3402-001	22				3											
52:1÷2	**)	Kontakt chwytaczy	K3461-001	23				3	—										
53	***)	Kontakt zwisu lin	K3450-001	22				3											
53:1	***)	Kontakt zwisu lin i chwytaczy	K3483-001	23				3	—										
54	1	Kontakt ruchomego progu	K3401-001	22				3											
58	1	Kontakt pełnego obciąż. „Burgess"	REFC/CR10	22				2											
61	1	Impulsator fotoelektryczny	K3460-001	79				3											
67	1	Krzywka ruchoma	K3445-001	66	4														
86:1÷2	****)	Kontakt drzwi przedziałowych	K3403-001	22				1											
102:1÷t	t	Przycisk wezwań	K3407-001-2	32				1	—	1									
112	1	Wyłącznik sterowania	K3109-001	23				3	—										
121:1÷t	t	Kontakt drzwi przystankowych	K3403-001	22				3											
122:1÷t	t	Kontakt zamka	K3601-001	22				3											
123	1	Kontakt obciążnika lin	K3450-001	22				3											
125:1	1	Wyłącznik końcowy „Dół"	K3416-001	36				3	4										
125:t	1	Wyłącznik końcowy „Góra"	K3416-001	36				3	4										
136:N	1	Wyłącznik krańcowy „Dół"	D429R	36				4	—										
136:U	1	Wyłącznik krańcowy „Góra"	D429R	36				4	—										
139	1	Dzwonek alarmowy	6V=	57				2											

*) – Kontakt K1401-002 po 1 szt. obowiązuje dla ram kabinowych kulowych i licencyjnych o opóźnionym działaniu aparatu chwytnego.
– Kontakt K3483-001 szt. 1 obowiązuje dla ram o natychmiastowym działaniu aparatu chwytnego

**) – Kontakt K3402 szt. 1 obowiązuje dla ram licencyjnych
– Kontakt K3461-001 szt. 2 obowiązuje dla ram kulowych.

***) – Kontakt K3450-001 po szt. 1 obowiązuje dla ram kulowych i licencyjnych.
– Kontakt K3483-001 szt. 1 obowiązuje dla ram o natychmiastowym działaniu aparatu chwytnego.

**** – Kontakt K3403-001 szt. 2 obowiązuje dla kabin meblowych.

E1103-006

MOBR-ZREMB z.57/c/75 n.2000+3
Skan: Artur Palka

144 | Ka

Znak	Zmiany	Podpis	Data
1	KZ Nr 82/77	Kaję	5.11.77r.

„ZREMB"
ZAKŁADY URZĄDZEŃ DŹWIGOWYCH
WARSZAWA

Oprac. Foszer
Spraw. Kin
Zatw. Todtleben

SPECYFIKACJA APARATURY

sterowania zbiorczego w dół 1
„standard" V = 0,7 m/s i 1 m/s

E 1103-006

Data 05. 75 r. | Str. 2 | c. d. str. 3

Nr arch.

Nr	Szt.	Nazwa	Typ lub nr rysunku	Fig.	Cew.	Cew.		1	2	3	4	5	6	7	8	9	10	11	12
201:U	1	Stycznik „Góra"	K3-1T	13	3			4	4	4	3	3	3	—					
201:N	1	Stycznik „Dół"	K3-1T	13	3			4	4	4	3	3	3	—					
201:UP-NP	2	Układ przepięciowy	1 μF 100Ω 250V	59				3											
203:H	1	Stycznik „Szybko"	K3-1T	13	3			4	4	4	—	—	3	—					
203:L	1	Stycznik „Wolno"	K3-1T	13	3			4	4	4	—	—	—	—					
203:HP÷LP	2	Układ przepięciowy	1 μF 100Ω 250V	59				3											
215	1	Bateria	4 × R20 6V	58				2											
220	1	Wyłącznik główny	WDM-60	35				4	4	4									
221	1	Stycznik liniowy	N110-35 220~	9b	4			4	4	4					1	—	4		
232	1	Przek. temp. termistorowy	PTT 3-1 Unitra	—															
241:1-2	2	Transformator sterowy	K3421-001	67				4	4	4									
251:1	1	Prostownik	SpSs 50-7	65				4											
260	1	Wyłącznik sterowania	Pp 22	28				3	—	—	—								
261	1	Wyłącznik wezwań	Pp-22	28				1	1	—	—								
262	1	Wyłącznik oświetlenia	WDM-60	22				4											
271:U-N	2	Przycisk jazdy kontrolnej	N1-1K „Elester"	21				1											
274	1	Gniazdo wtykowe	Nf-161	29				4											
281:1÷3	3	Bezpieczniki główne	WDM-60	53				4											
283:1÷3	3	Bezpieczniki transformatora	Nr 476, 582, 2174 k.187 6A	53				4											
287:1	1	Bezpiecznik sterowy	Nr 476 582 2175 k.187 10A	53				4											
287:2	1	Bezpiecznik sterowy	Nr 476, 582 2174 k.187 6A	53				4											
289	1	Bezpiecznik sygnalizacji	—"—	53				4											
291:1	1	Bezpiecznik oświetlenia	WDM-60	53				4											
291:2	1	Bezpiecznik stycznika	WDM-60	53				4											

E 1003-006

4 144 | Ka

Znak	Zmiany	Podpis	Data
1	KZ Nr 82/77	Kaj	5.11.77r.

„ZREMB"
ZAKŁADY URZĄDZEŃ DŹWIGOWYCH
WARSZAWA

Oprac. Foszer
Spraw. Kin
Zatw. Todt Heben

SPECYFIKACJA APARATURY

sterowania zbiorczego w dół „standard" V = 0,7 m/s i 1 m/s (1)

E 1103-006

Data 05.75r | Str. 9 | C. d. str. 4

Nr arch.

Nr	Szt.	Nazwa	Typ lub nr rysunku	Fig.	Cew.	Cew.		1	2	3	4	5	6	7	8	9	10	11	12
491	1	Opornik luzownika	DES W-25 160Ω (200)	52				4											
497	1	Zawór	SPS-1A-75-0,24	63				4											
501:1	1	Przekaźnik dyspozycji	PAY 42 „Elprom"	3	1	1		1	2	1	3					–	–		
501:2	1	—"—	—"—	3	1	1		1	2	1	3					–	–		
⋮																			
501:t	1	—"—	—"—	3	1	1		1	2	1	3					–	–		
502:1	1	Przekaźnik wezwań „Dół"	—"—	3	1	1		1	2	1	–					–	–		
502:2	1	—"—	—"—	3	1	1		1	2	1	–					–	–		
⋮																			
502:t	1	—"—	—"—	3	1	1		1	2	1	–					–	–		
511:1	1	Przekaźnik piętrowy	PAY 84 „Elprom"	6	4	4		4	–	4	3	1	1	–	–	2	2	4	
511:2	1	—"—	PAY 102 „Elprom"	5	4			4	4	4	3	1	1	–	–	2	2	–	
⋮																			
511:t	1	—"—	PAY 84 „Elprom"	6	4	4		4	4	–	3	1	1	–	–	2	2	4	
512:1	1	Przek. przyst. nieparzystych	—"—	6	3			3	2	–	–	–	–	–	–	2	4	2	
512:2	1	Przek. przyst. parzystych.	—"—	6	3			3	2	–	–	–	–	–	–	2	4	2	
521:U	1	Przek. kierunku „Góra"	PAY 84 „Elprom"	6	2	2		3	3	3	2	2	–	–	–				
521:N	1	Przek. kierunku „Dół"	—"—	6	2			3	3	3	2	2	–	–	–	2	3	–	2
522	1	Przek. jazdy „Szybko"	PAY 42 „Elprom"	3	3	3		3	4	–	–					3	3		
527:D	1	Przek. zatrzymania	PAY 20 —"—	2	1	1		–	2										
527:N	1	Przek. zatrzymania	—"— —"—	2	1	1		–	2										
529	1	Przek. zwalniania	PAY 84 —"—	6	2	2		2	–	3	–	1	1	–	–	3	3	3	–
531:U	1	Przek. jazdy „Góra"	—"—	6	3	3		4	4	3	–	2	–	–	–	2	2	–	2
531:N	1	Przek. jazdy „Dół"	—"—	6	3	3		4	4	3	–	2	–	–	–	2	2	–	2
551:1-2	2	Przekaźnik fotokomórki	—"—	6	3			4	3	–	–	–	–	–	–	4	3	4	–
561	1	Przekaźnik „Stop"	PAY 102 —"—	5	3	3		3	3	2	3	–	1	–	3	–	–	–	3
578	1	Przek. pełnego obciążenia	PAY 42 „Elprom"	3	2	2		2	–	–	–					2	–		
581	1	Przekaźnik drzwi	PAY 84 —"—	6	3	3		3	3	2	–	–	–	–	–	3	3	–	1
522:R1	1	Opornik	MŁT-2 1000Ω	52				3											
522:R2	1	—"—	OWZ 10000Ω 2W	52				3											
531:R1	1	—"—	MŁT-2 1000Ω	52				3											
581:R1	1	—"—	DESRW-15 1800Ω	51				3											
581:R2		—"—	OWZ- 300Ω 2W	52				3											
522:C	1	Kondensator	220μF 63V	60				3											
531:C	1	—"—	470μF 63V	60				3											
581:C	1	—"—	2200μF 63V	60				3											
511:D1	1	Zawór	BY 238 lub BYP401	64				2											
511:D2	1	—"—	—"—	64				2											
576:D	1	—"—	—"—	64				2											
(1) 522:D	1	—"—	—"—	64				3											
551:1P	1	Układ przepięciowy	KG-0,25-350-250	59				3											
551:2P	1	—"—	—"—	59				3											

E1103-006

Znak	Zmiany	Podpis	Data
1	KZ Nr 82/77	Kaj	5.11.77r.

„ZREMB"
ZAKŁADY URZĄDZEŃ DŹWIGOWYCH
WARSZAWA

Oprac. Foszer
Spraw. Kin
Todtleben Zatw.

SPECYFIKACJA APARATURY
Zestawienie wyposażenia tablicy sterowej przekaźnikowej sterowania zbiorczego w dół 1 „standard" V= 0,7 m/s i 1 m/s

E1103-006
Data 05. 75
Str. 4
C. d. str. —
Nr arch.

Nº	Szt.	Nazwa	Typ lub nr rysunku	Fig.
1	1	Tablica stycznikowo-przekaźnikowa	K1504-001	
2	2	Przekaźnik	PAY-20	
3	2+2	—"—	PAY-42	
4	11	—"—	PAY-84	
5	1+1	—"—	PAY-102	
6	1	Opornik	DESRW-15-1600Ω	
7	1	—"—	DESW-25-160(200)Ω	
8	2	—"—	MŁT-2-1000Ω	
9	1	—"—	OWZ-300Ω	
10	1	—"—	OWZ-10000Ω	
11	1	Kondensator	220μF 63V	
12	1	—"—	470μF 63V	
13	1	—"—	2200μF 63V	
14	2	Układ przepięciowy	KG-0,25-350-250	
15	1	Zawór	SPs-1A-75-0,24	
16	4	—"—	BYP401	
17	wg.TT	Przewód	LYg 250 × 1,5 mm²	
18	wg TT	—"—	DY 250 × 0,5 mm²	
19	wg TT	—"—	LYg 250 × 0,5 mm²	
20	wg TT	—"—	TDYd ϕ0,6	
21	1m	Rura izolacyjna giętka	K5050-034	
22	22m	Koszulka olejowa	ϕ3	
23	3	Płytka	K5050-001	
24	1	Ślizgacz	K5050-035-3	
25	2	Płoza	K4003	
26	1	Pokrowiec	K4002	
27	1	Wspornik	K5050-002	
28	2	Docisk	K5050-083-2	
29	2	Śruba dwustronna	K5003-011-2	
30	2	Podkładka	K5050-084	
31	1	Łącznik	K5050-003	
32	2	Ramka	K3801-004	
33	E1203-006	Numeracja aparatów	K5050-046	
34	E-1203-006	Numeracja przewodów	K5050-087	
35	1	Przepust	SPU-0,1-07a	
36	6	Wkręt M4×8	PN-60/M-82221	
37	3	Wkręt M5×10	—"—	
38	5	Nakrętka M4	PN-58/M-82144	
39	4	Podkładka 4,3	PN-62/M-82007	
40	3	Podkładka miedziana 5,3	PN-69/M-93606	
41	2	Podkładka sprężysta 4,1	PN-65/M-82008	

Cew.	Cew.		1	2	3	4	5	6	7	8	9	10	11	12

E1103-006

ORYF, Zakład 10, Al. Krakowska 129. — Z. 625 n. 500

Znak	Zmiany	Podpis	Data
①	KZ Nr 82/77	Kaj	5.11.77

„ZREMB"
ZAKŁADY URZĄDZEŃ DŹWIGOWYCH
WARSZAWA

Oprac. Foszet
Spraw. Kin
Todtleben Zatw.

Zestawienie zacisków

sterowania zbiorczego w dół ①
„standard" V=0,7 m/s i 1 m/s

E 1203-006

Data	Str. 1
05. 75.	C. d. str. 2

Nr arch. 18218

L p.	Zacisk	Przewód	Aparat lub zacisk		Zacisk	Przewód	Aparat lub zacisk		Zacisk	Przewód	Aparat lub zacisk		Zacisk	Przewód	Aparat lub zacisk	
1	00	00-50	Z50		80	80-00	Z00		134	134	260	1	201	201	271:N	2
2		00-80	Z80			80	501:1	2		134	501:1	17		201	501:1	1
3		00-100	Z100			80	110:t	5		134	125:t	1		201	50	21
4		00-150	Z150		81	81	201:N	24		134	110:1	3	202	202	501:2	1
5		00	251:1	(-)		81	531:N	1	138	138	502:1	11		202	50	22
6		00	20	4	82	82	201:U	24		138-136	z136		203	203	501:3	1
		00	232	1		82	531:U	1		138	110:t	6		203	50	23
7	4	4	203:H	1	83	83	201:U	11		138	20	138	—"—			
8		4	20	4		83	521:U	34	139	139	561	17				
9	5	5	201:U	5	84	84	201:U	22		139	110:t	4	200+t	200+t	271:U	2
10		5	20	5		84	521:N	34	141	141	260	2		200+t	501:t	1
11	6	6	201:U	3	86	86	203:L	a		141	578	12		200+t	50	20+t
12		6	20	6		86	529	16		141	50	4	301	301	502:1	1
13	11	11	203:H	2	87	87	203:L	11	143	143	561	37		301	110:1	7
14		11	1			87	561	28		143	232	5	302	302	502:2	1
15	12	12	203:H	4	91	91	289	2		143	110:t	2		302	110:2	7
16		12	1			91	50	11	145	145	529	34	303	303	502:3	1
17	13	13	201:N	6	100	100-00	Z00			145	50	16		303	110:3	7
18		13	1			100	11	2	146	146	522	1	—"—			
19	21	21	203:L	2						146	50	17				
20		21	1		101	101	201:U	2	150	150-00	Z00		300+t	300+t	502:t	1
21	22	22	203:L	4		101	491	1		150	201:U	b		300+t	110:t	7
22		22	1			101	11	1		150	232	2				
23	23	23	201:U	6	112	112	511:1	1		150	50	20				
24		23	1			112	125:1	4	151	151	201:U	1				
25	50	50-00	Z00		113	113	511:t	1		151	497	(+)				
26		50	274	2		113	125:t	4		151	50	5				
27		50	20	50	115	115	521:N	12	155	155	531:U	33				
28		50	49	1		115	125:1	2		155	50	9				
29	51	51	20	51	116	116	521:U	12					52	52	136:U	1
① 30		51	22*)	3		116	125:t	2		137-136	z 136			52	22*)	4
31	53	53	136:N	2	117	117	261	3	137	137	50	3	142**	142	50	8 ①
32		53	49	2		117	50	15		137	20	137				
33	54	54	20	54	127	127	201:U	21	144	144	261	1	147**	147	50	18
34		54	49	3		127	551:2	34		144	20	144				
35	56	56	274	1	131	131	201:U	23								
36		56	20	56		131	Z 131									
37	57	57	20	57		131	50	12								
38		57	49	4		131	22	1								
39	58	58	241:1	01		131	501:1	13								
40		58	286:1	2	131	131	271:U	1	163	163	551:1	1				
41	59	59	241:2	01		131	125:t	3		163	50	14				
42		59	286:2	2		131	Z 131		166	166	551:2	1				
		59	232	3		136-137	z 137			166	50	13				
43	60	60	241:2	03	136	136-138	z 138									
44		60	286:3	2		136	20	136								
45	71	71	215	(-)		136	50	2								
46		71	139	2	132	132	110:1	12								
47	76	76	215	(+)		132	22	2								
48		76	50	6	133	133	561	38								
49	77	77	139	1		133	232	4								
50		77	50	7		133	50	1								
51																
52																
53																

*) Przy zastosowaniu ogranicznika MR1 zewrzeć zaciski 51-52.
**) Przy ramach kabinow. o natychmiastowym działaniu aparatu chwytnego zewrzeć zaciski 142-147 ①

E 1203-006

»GRYF«, Zakład 10. Al. Krakowska 129. — Z. 626 n. 1000

Znak	Zmiany	Podpis	Data
①	KZ Nr 82/77	Kaj	14.7.77

„ZREMB"
ZAKŁADY URZĄDZEŃ DŹWIGOWYCH
WARSZAWA

Oprac. Foszer
Sprawd. Kin
Todtleben

TABELA POŁĄCZEŃ

sterowania zbiorczego w dół dźwigu „standard" V=0,7m/s i 1m/s ①

E1203-006

Data 05.75. | Str. 2 | Ch. nr 3

L.p.	Biegun(-)		Biegun(+)		Strona 1		Strona 1		Strona 1		Strona 2		Strona 2		Strona 2	
1	Z 80		Z 131		Z 138		511 : 1	24	501 : t	16	527 : N	13	501 : t	14	512 : 1	31
2	501 : 1	2	501 : 1	13	502 : 1	11	: 2	24	511 : t	21	521 : U	37	511 : t	33	521 : N	18
3	: 2	2	: 2	13	: 2	11	—"—		—		531 : U	22	511 : D1	(+)	: U	18
4	—"—		—"—		—"—		: t	24	—"—		: N	22	—		531 : N	38
5	: t	2	: t	13	: t	11	529	24	—		529	12	501 : t-1	14	502 : 1	13
6	512 : 1	2			576 : D	(-)	521 : U	35	501 : 2	16	527 : D	13	502 : t-1	14	: 2	13
7	: 2	2	511 : 1	17					511 : 2	21			511 : t-1	32	—"—	
8	502 : t	2		35	—		—		—		—			33	: t	13
9	—"—		: 2	17			521 : U	36	501 : 1	16	512 : 1	13	—			
10	: 2	2	: 3	17	502 : t	12	527 : N	1	511 : 1	21	527 : D	14	—"—		—	
11	: 1	2	—"—			4			—		578	32	—		511 : t	31
12	521 : U	4	: t	17		1	—						501 : 2	14	: t-1	34
13	521 : N	2	581	37	Z 300+t				511 : 1	22	—		502 : 2	14	—	
14	511 : 1	2	551 : 1	13	—		501 : 1	11	—"—				511 : 2	32	—"—	
15		4		35	—"—		: 2	11	511 : t	22	512 : 1	14		33	—	
16	: 2	2	: 2	13	—		—"—		529	21	512 : 2	13	—		511 : 3	31
17	: 3	2		35	502 : 2	12	: t	11	527 : D	1			511 : D2	(+)	: 2	34
18	—"—		561	23		4	581	38	—		—		501 : 1	14	—	
19	: t	2	531 : U	21		1	561	24			521 : U	38	511 : 1	32	511 : 2	31
20		4	: N	21	Z 302						: N	37	521 : N	22	: 1	34
21	581	2	522	13	—		—						512 : 2	32	—	
22	578	4	—		502 : 1	12					—				511 : 1	31
23	561	2				4	501 : t	12			512 : 2	14			531 : U	31
24	531 : U	4				1		4			521 : N	38	—		—	
25	531 : N	4			Z 301			1			529	1	521 : U	22	531 : U	32
26	529	4			—		Z 200+t				529	11	↓		521 : U	31
27		22					—						502 : t	14	—	
28		23			502 : t	3	—"—				—		511 : t	32	521 : U	32
29	527 : D	4				15	—				Z 155		511 : D1	(-)	: N	1
30	527 : N	4			—		501 : 2	12			531 : U	33	—		—	
31	522	4			—"—			4					502 : 1	14	512 : 1	35
32	551 : 1	2			—			1			—		511 : 1	33	: 2	35
33	: 1P	2			502 : 2	3	Z 202				531 : U	34	511 : D2	(-)	521 : N	17
34	: 2	2				15	—				531 : N	33			521 : U	17
35	: 2P	2			—		501 : 1	12					—		581	15
36	531 : C	(-)			502 : 1	3		4			—		511 : t	34	576 : D	(+)
37	581 : C	(-)				15		1			531 : N	34	531 : N	31	—	
38	522 : C	(-)			—		Z 201				578	1				
39	497	(-)					—					11	—		581	16
40	581 : R2	2			502 : t	16	501 : t	3					531 : N	32	561	15
41	522 : R2	2			511 : t	23		15			—		521 : N	31		
42	491	2			—		—				Z 141				—	
43	—				—"—		—"—				578	12	—		561	16
44					—		—						521 : N	32	531 : U	37
45					502 : 2	16	501 : 2	3			—		: U	1		
46					511 : 2	23		15			527 : N	14			—	
47					—		—				578	31	—		531 : U	38
48					501 : 1	16	501 : 1	3					512 : 1	36	: N	37
49					511 : 1	23		15			—		512 : 2	36		
50							—						521 : N	21	—	
51					—								: U	21	512 : 1	32
52															512 : 2	31
53													—		—	

E1203-006

"Zespół".z.713/79m.1500

Znak	Zmiany	Podpis	Data
①	KZ Nr 82/77	Kuźb	21.11.77

„ZREMB"
ZAKŁADY URZĄDZEŃ DŹWIGOWYCH
WARSZAWA

Opracz. Foszer
Sprawd. Kin
Zatw. Todtleben

TABELA POŁĄCZEŃ

sterowania zbiorczego w dół dźwigu „standard" V=0,7 m/s i 1 m/s ①

E1203-006

Data | Str. 3 | C. d. str. 4

Nr arch.

Lp.	Strona 3		Strona 3		Strona 3		Strona 3		Strona 4		Strona 4		Strona 4		Połączenia dodatkowe	
1	Z 145		561	12	581	13	512 : 1	1	511 : t	1	511 : 2	14	497	(+)	527 : N	2
2	529	34	581	33	561	13		12	Z 113		: 1	3	Z 151			3
3			501 : t	17		38	511 : 1	18	—			12	—		—	
4	—		—"—		Z 133		: 3	18	512 : 1	33	—		491	1	527 : D	2
5	521 : U	11	: 2	17	—		: 5	18	512 : 2	33	511 : 1	1	Z 101			3
6	: N	11	: 1	17	561	37	—"—		522	14	Z 112		—		—	
7	522 : D	(—)	Z 134		Z 143		dalej nieparzyste		551 : 1	31	—				529	2
① 8	522 : D	(+)					—		: 2	31						3
9	529	33	—		—		512 : 2	1	511 : t	36	551 : 1	36			—	
10	—		561	17	561	14		12	—		: 2	11			521 : U	2
11	Z 146		Z 139		581	14	511 : 2	18	512 : 2	34	—					3
12	522	1			581 : R1	3	: 4	18	551 : 2	32	531 : U	13			—	
13	522 : R1	1	—				: 6	18	511 : 1	11	: N	13			522	2
14					—		—"—		: 3	11	551 : 2	12				3
15	—		551 : 1	33	581	1	dalej parzyste		: 5	11	—				—	
16	522 : C	(+)	561	18	581 : R1	2	—		—"—		531 : N	14			561	3
17	: R1	2	529	31					dalej nieparzyste		511 : 3	13				4
18	: R2	1	522	11	—		551 : 1	14			: 5	13			—	
19					522	34	512 : 2	11	—		: 7	13			531 : U	2
20	—		—		581 : R1	1			512 : 1	34	—"—					3
21	521 : U	13	551 : 1	34			—		561 : 1	32	dalej nieparzyste				—	
22		12	: 2	33	—				511 : 2	11					531 : N	2
23	Z 116				522	33	551 : 2	14	: 4	11	—					3
24			—		581	31	512 : 1	11	: 6	11	531 : U	11			—	
25	—		529	32	—				—"—		: N	11			578	2
26	521 : N	13	521 : U	15	581	4	—		dalej parzyste		551 : 1	12				3
27		12	: N	15		32	551 : 1P	1			—				—	
28	Z 115				—		: 1	1	—							
29			—		581	3	Z 163		511 : t	12	531 : U	14				
30	—		521 : U	16		11				9	511 : 1	15				
31	521 : U	14	: N	33	: C	(+)	—		: t-1	16	: 3	15				
32	: N	14			—				—		: 5	15				
33	529	35	—		581	12	551 : 2P	1	511 : 1	36	—"—					
34			521 : N	16	: R2	1	: 2	1	511 : t	35	bez przek. t.					
35	—		: U	33	—		Z 166		—		—					
36	581	27			531 : U	15			511 : t	14						
37	529	36	—			1	—		: t-1	1	551 : 2	36				
38			501 : 1	18	Z 82					12	: 1	11				
39	—		: 2	18	—				: t-2	16						
40	561	28	—"—		531 : N	15			—		—					
41	Z 87		: t	18		1			—"—		531 : N	12				
42			581	34	Z 81				—		511 : 2	13				
43	—		561	1	—				511 : 4	14	: 4	13				
44	522	32		11	531 : U	16			: 3	1	: 6	13				
45	529	16	—		: N	16				12	— —					
46	Z 86		521 : N	34	: R1	1			: 2	16	dalej parzyste					
47	—		Z 84		—				—		—					
48	522	12	—		531 : C	(+)			511 : 3	14	531 : U	12				
49		31	521 : U	34	: R1	2			: 2	1	511 : 2	15				
50	529	15	Z 83		—					12	: 4	15				
51	551 : 2	34	—						: 1	16	: 6	15				
52	Z 127								—		—"—					
53	—										bez przek. t.					

E1203-006

"Zespół".z.713/79n.1500

Znak	Zmiany	Podpis	Data
①	KZ Nr 82/77	Kaj	21.11.77

„ZREMB"
ZAKŁADY URZĄDZEŃ DŹWIGOWYCH
WARSZAWA

Oprac. Foszer
Spraw. Kin
Todtleben
Zatw.

Tabela połączeń

sterowania zbiorczego w dół ①
„standard" V=0,7 m/s i 1 m/s

E1203-006

Data 05.75. Str. 4
C. d. str. 5
Nr arch.

Tablica sterowa dla t ≤ 12 przystanków. Widok z przodu.

—	561	551:2	502:12	502:8	511:8	501:8		576:D 522:D ①
527:N	531:U	551:1	502:11	502:7	511:7	501:7		
522	531:N	581	502:10	502:6	511:6	501:6		
521:U	—	578	502:9	502:5	511:5	501:5		
521:N	529	511:12	501:12	502:4	511:4	501:4	581:C	511:D2 581:R2 531:R 522:R2 522:R1 511:D1
—	—	511:11	501:11	502:3	511:3	501:3	531:C	581:R1
512:2	—	511:10	501:10	502:2	511:2	501:2	522:C 497	491
512:1	527:D	511:9	501:9	502:1	511:1	501:1		

E1203-006

"Zespół".z.713/79n.1500

Znak	Zmiany	Podpis	Data
①	KZ Nr 82/77	Kaz	7.11.77

„ZREMB"
ZAKŁADY URZĄDZEŃ DŹWIGOWYCH
WARSZAWA

Oprac. Foszer
Sprawd. Kin
Zatw. Todtleben

Tabela połączeń

sterowania zbiorczego w dół ①
„Standard V=0,7m/s i 1m/s

E1203-006

Data	Str.
05. 75.	5
	C. d. str. —

Nr arch.

Tablica sterowa dla t < 12 przystanków. Widok z tyłu.

①	522:D 576:D		501:8	511:8	502:8	502:12	551:2	581	—
			501:7	511:7	502:7	502:11	551:1	531:U	527:N
			501:6	511:6	502:6	502:10	581	531:N	522
			501:5	511:5	502:5	502:9	578	—	521:U
	522:R1 522:R2 581:R 581:R2 511:R2 511:D1	581:C 531:C 522:C	501:4	511:4	502:4	501:12	511:12	529	521:N
			501:3	511:3	502:3	501:11	511:11	—	—
	581:R1		501:2	511:2	502:2	501:10	511:10	—	512:2
	491	497	501:1	511:1	502:1	501:9	511:9	527:D	512:1

E1203-006

"Zespół".z.71/79 n.1500

Znak	Zmiany	Podpis	Data

„ZREMB"
ZAKŁADY URZĄDZEŃ DŹWIGOWYCH
WARSZAWA

Opracz. Foszer
Spraw. Kin

Schemat ideowy
tablicy sterowej stycznikowej dźwigu „standard" V = 0,7 m/s

Zatw. Todtleben

E 1301-023	
Data 05.75 r	Str. 1
	C. d. str. 2
Nr arch. 18137	

L.p.	Występuje w schemacie
1	1003-006

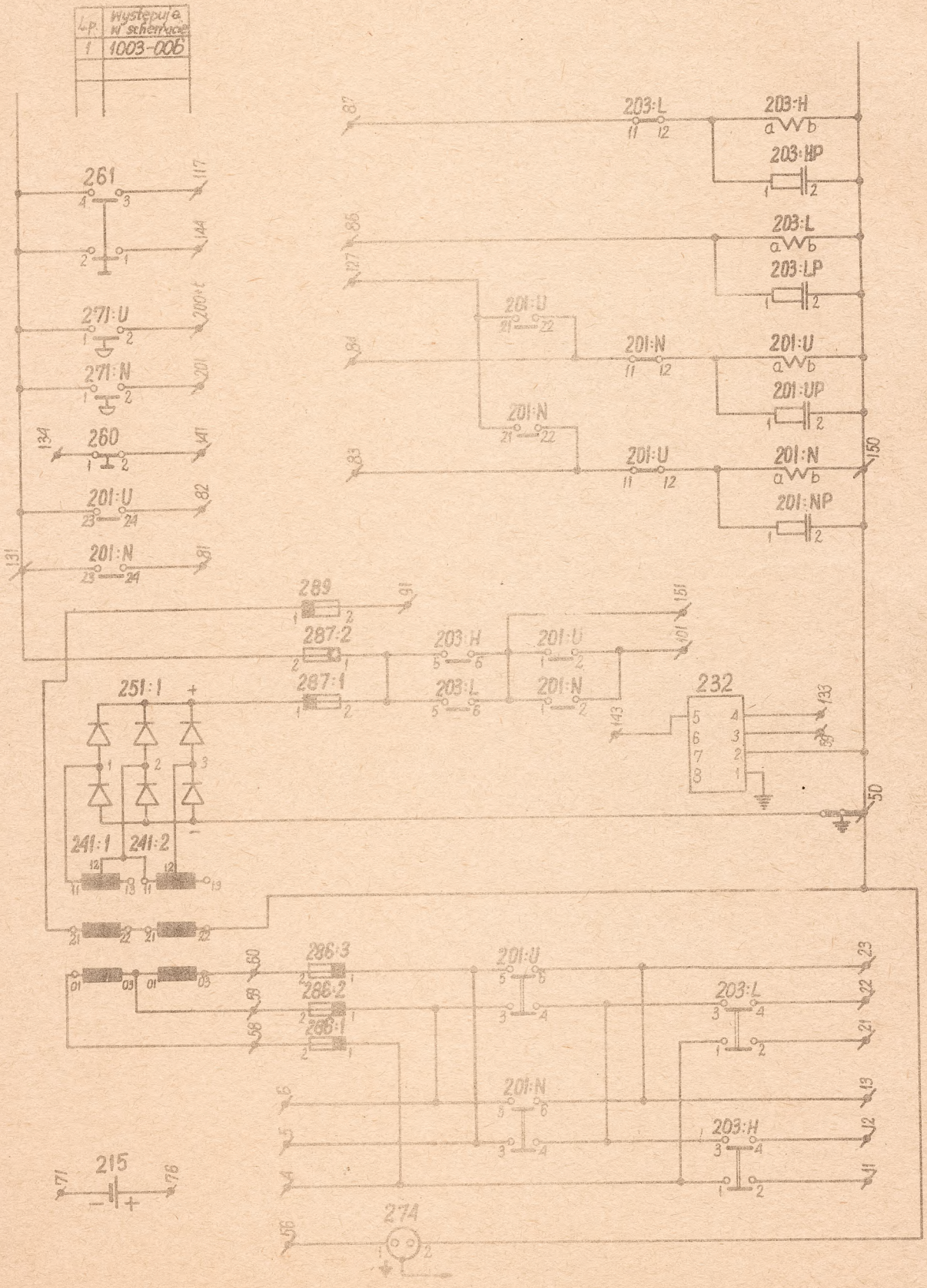

E 1301-023

GRYF Zakład 10 Al. Krakowska 120 — Z. 424 n 1000

Znak	Zmiany	Podpis	Data

„ZREMB"
ZAKŁADY URZĄDZEŃ DŹWIGOWYCH
WARSZAWA

Oprac. Faszer
Spraw. Kin
Zatw. Teofilski

SPECYFIKACJA APARATURY
tablicy sterowej stycznikowej sterowania zbiorczego w dół „standard" V=0,7 m/s

E 1301-023
Data 05.75
Str. 2
C. d. str. 3
Nr arch.

Nr	Szt.	Nazwa	Typ lub nr rysunku	Fig	Cew.	Cew.	1	2	3	4	5	6	7	8	9	10	11	12
201:U	1	Stycznik „Góra"	K3-1II	13	1		1	1	1	1	1	1	—					
201:N	1	Stycznik „Dół"	K3-1II	13	1		1	1	1	1	1	1	—					
201:UP-NP	2	Układ przepięciowy	1μF 100Ω 2 0V	59			1											
203:H	1	Stycznik „Szybko"	K3-1II	13	1		1	1	1	—	—	1	—					
203:L	1	Stycznik „Wolno"	K3-1II	13	1		1	1	1	—	—	—	—					
203:HP+LP	2	Układ przepięciowy	1μF 100Ω 280V	59			1											
215	1	Bateria	4R20-5 6V	58			1											
232	1	Przekaźnik temp. termistorowy	PTT3-1 Unitra	—														
241:1-2	2	Transformator sterowy	K3421-001	67			1	1	1									
251:1	1	Prostownik	Sp5s 50-7	65			1											
260	1	Wyłącznik sterowania	Pp-22	28			1	—	—	—								
261	1	Wyłącznik wezwań	Pp-22	28			1	1	—	—								
271:U-N	2	Przycisk jazdy kontrolnej	NI-1K „Elester"	21			1											
274	1	Gniazdo wtykowe	NP-181	29			1											
286:1-3	3	Bezpieczniki transformatora	Nr 476,582,2174 k187 6A	53			1											
287:1	1	Bezpiecznik sterowy	Nr 476,582,2175 k187 10A	53			1											
287:2	1	Bezpiecznik sterowy	Nr 476,582,2174 k187 6A	53			1											
289	1	Bezpiecznik sygnalizacji	——— " ———	53			1											

E 1301-023

Znak	Zmiany	Podpis	Data

„ZREMB"
ZAKŁADY URZĄDZEŃ DŹWIĘKOWYCH
WARSZAWA

Opracował: Foszer
Sprawdził: Kin
Zatw.: Todtleben

SPECYFIKACJA APARATURY

Zestawienie wyposażenia tablicy sterowej stycznikowej dźwig „standard" V=0,7 m/s

E 1301-023
Data: 05. 75
Str. 3
Ch. ar. tr. —
Nr arch.

Nr	Szt.	Nazwa	Typ lub nr rysunku	Fig.	Cew.	Cew.	1	2	3	4	5	6	7	8	9	10	11	12
1	1	Tablica stycznikowa	K1504-001															
2	4	Stycznik	K3-1π															
3	4	Układ przepięciowy	1μF 100Ω 250V															
4	2	Transformator	K 3421-[illegible]															
5	1	Prostownik	SPs-50-7															
6	1	Przek. temp. termistorowy	PTT 3-1															
7	5	Wkładka topikowa	Bi-Wts6 Nr 2174															
8	1	Wkładka topikowa	Bi-Wts10 Nr 2175															
9	6	Główka	Bi-G-925 Nr 582															
10	5	Wstawka dolna	Bi-Wd6 Nr 571/6															
11	1	——— „ ———	Bi-Wd10 Nr 571/10															
12	6	Gniazdo bezpiecznikowe	Bi-Gk-25 Nr 476															
13	2	Przełącznik błyskawiczny	Pp 22															
14	1	Gniazdo wtykowe	NI-161-10A															
15	2	Przycisk	NI-1K															
16	wg TT	Przewód	LYg 750 - 1,5 mm²															
17	wg TT	——— „ ———	LYg 750 - 6 mm²															
18	1	Płyta czołowa	K 5050-023															
19	2×1m	Korytko kablowe	K5050-033															
20	4	Wspornik	K5050-010															
21	1	Kształtownik	K5050-008															
22	1	——— „ ———	K5050-009															
23	22	Zaciski „Russe" 2,5 mm²	lub ZH-2 10 mm²															
24	47	——— „ ——— 10 mm²	——— „ ———															
25	9	——— „ ——— 16 mm²	——— „ ———															
Uwaga: dopuszcza się stosowanie zamiast zacisków typu „Russe" lub ZH-2																		
26	13	Listwa zaciskowa	LZ10															
27	2	Kątownik																
28	E-1301-002	Numeracja zacisków	K5050-0100															
29	E-1301-008	Numeracja przewodów	K5050-088															
30	E-1301-001	Numeracja aparatów	K5050-046															
31	2	Przepust gumowy	handl.															
32	22	Wkręt M3×22	PN-80/M-82230															
33	8	——— „ ——— M3×30	——— „ ———															
34	20	——— „ ——— M4×8	——— „ ———															
35	1	——— „ ——— M5×8	——— „ ———															
36	12	——— „ ——— M5×12	——— „ ———															
37	8	——— „ ——— M5×20	——— „ ———															
38	4	——— „ ——— M6×8	——— „ ———															
39	28	Nakrętka M3	PN-58/M-82114															
40	12	——— „ ——— M5	——— „ ———															
41	8	Podkładka 4,3	PN-62/M-82007															
42	12	Podkładka 5,5	——— „ ———															
43	1	Podkładka miedziana 5,3	PN-69/M-93606															
44	8	Podkładka sprężysta 4,1	PN-59/M-82008															
45	8	——— „ ——— 5,1	——— „ ———															

E1301-023

„GRYF", Zakład 10, Al. Kraków. ka 121, Z. 425 n. 500

Znak	Zmiany	Podpis	Data

„ZREMB"
ZAKŁADY URZĄDZEŃ DŹWIGOWYCH
WARSZAWA

Oprac. Foszer
Spraw. Kin
Zatw. Tochtleben

Zestawienie zacisków tablicy sterowej stycznikowej dźwigu „standard" v=0,7m/s

E 1401-023

Data 05. 75 | Str. 1 | Ć. d. str. 2

Nr arch.

L.p.	Zacisk	Przewód	Aparat lub zacisk		Zacisk	Przewód	Aparat lub zacisk		Zacisk	Przewód	Aparat lub zacisk		Zacisk	Przewód	Aparat lub zacisk	
1	00	00-50	Z50		80	80-00	Z00		134	134	260	1	201	201	271:N	2
2		00-80	Z80										201			
3		00-100	Z100													
4		00-150	Z150		81	81	201:N	24					202			
5		00	251:1	(-)												
6		00	20	09	82	82	201:U	24	137				203			
7	4	4	203:H	1												
8					83	83	201:U	11					—"—			
9	5	5	201:U	5					139							
10					84	84	201:U	22								
11	6	6	201:U	3						141	260	2	200+t	200+t	271:U	2
12					86	86	203:L	a	141							
13	11	11	203:H	2									301			
14					87	87	203:L	11		143	232	5				
15	12	12	203:H	4					143				302			
16					91	91	289	2								
17	13	13	201:N	6					145				303			
18					100	100-00	Z00									
19	21	21	203:L	2					146				—"—			
20																
21	22	22	203:L	4	101	101	201:U	2	150	150	201:U	b	300+t			
22										150	Z00					
23	23	23	201:U	6												
24					112				151	151	201:U	1				
25	50	50-00	Z00													
26		50	274	2	113											
27									155							
28					115											
29	51															
30					116											
31	53															
32					117	117	261	5								
33	54															
34					127	127	201:U	21								
35	56	56	274	1					144	144	261	1				
36					131	131	201:U	23								
37	57					131	Z131									
38																
39	58	58	241:1	01												
40		58	286:1	2		131	271:U	1								
41	59	59	241:2	01	131	131	Z131									
42		59	286:2	2					163							
		59	282	3												
43	60	60	241:2	03												
44		60	286:3	2					166							
45	71	71	215	(-)												
46																
47	76	76	215	(+)												
48																
49	77				132											
50						133	282	4								
51					133											
52																
53																

E 1401-023

Znak	Zmiany	Podpis	Data

„ZREMB"
ZAKŁADY URZĄDZEŃ DŹWIGOWYCH
WARSZAWA

Oprac. Foszer
Sprawd. Kin
Zatw. Todtleben

TABELA POŁĄCZEŃ
tablicy sterowej stycznikowej dźwigu „standard" V=0,7 m/s

E1401-023
Data 05.75. Str. 2
C.d. str. 3
Nr arch.

Lp.	Strona I		Strona I		Strona I		Strona I		Strona I		Strona I	
1	274	(+)	201 : U	4								
2	Z00		201 : N	4	Z 84		Z 134		201 : U	a	251 : 1	(+)
3	251 : 1	(-)	203 : L	3	201 : U	22	260	1	201 : UP	1	287 : 1	1
4	232	1	203 : H	3	201 : N	11	—		201 : N	11		
5	—						Z 141				—	
6			—		—		260	2	—			
7	Z 4		Z 50								Z 133	
8	203 : H	1	274	2	Z 86		—		201 : U	12	232	4
9	203 : L	1	241 : 2	22	203 : L	a	Z 144		201 : N	a		
10	286 : 1	1			203 : LP	1	261	1	201 : NP	1	—	
11			—									
12	—				—		—		—		Z 143	
13			Z 56								232	5
14	Z 5		274	1	Z 87		Z 150		203 : H	a		
15	201 : U	5			203 : L	11	201 : U	b	203 : HP	1	—	
16	201 : N	3	—				201 : UP	2	203 : L	12		
17	286 : 3	1			—		201 : N	b				
18			241 : 1	01			201 : NP	2	—			
19	—		Z 58		Z 91		203 : H	b				
20			286 : 1	2	289	2	203 : HP	2	203 : H	5		
21	Z 6						203 : L	b	203 : L	5		
22	201 : U	3	—		—		203 : LP	2	287 : 1	2		
23	201 : N	5	241 : 1	03			232	2	287 : 2	1		
24	286 : 2	1	241 : 2	01	Z 101		—					
25			232	3	201 : U	2	Z 151		—			
26	—		Z 59		201 : N	2	201 : U	1				
27			286 : 2	2			201 : N	1	241 : 1	11		
28	Z 11				—		203 : H	6	251 : 1	1		
29	203 : H	2	—				203 : L	6				
30					Z 117				—			
31	—		241 : 2	03	261	3	—					
32			Z 80						241 : 1	12		
33	Z 12		286 : 3	2	—		Z 76		241 : 2	11		
34	203 : H	4					215	(+)	251 : 1	2		
35			—		Z 127							
36	—				201 : U	21	—		—			
37			Z 81		201 : N	21						
38	Z 13		201 : N	24			Z 71		241 : 2	12		
39	201 : N	6			—		215	(-)	251 : 1	3		
40	201 : U	6	—		Z 131							
41	Z 23				201 : U	23	—		—			
42	—		Z 82		201 : N	23						
43	Z 21		201 : U	24	287 : 2	2	Z 201		241 : 1	21		
44	203 : L	2			↓		271 : N	2	289	1		
45			—									
46	—						—		—			
47			Z 83		271 : N	1			241 : 1	22		
48	Z 22		201 : U	11	271 : U	1	Z 200+t		241 : 2	21		
49	203 : L	4	201 : N	22	261	2	271 : U	2				
50						4			—			
51	—		—				—					
52					—							
53												

E1401-023

«SOVE» Zakład III Al. Krakowska 190 — Z 497 a 1000

Znak	Zmiany	Podpis	Data	„ZREMB" ZAKŁADY URZĄDZEŃ DŹWIGOWYCH WARSZAWA	Tabela połączeń tablicy sterowej stycznikowej dźwigu „standard" V=0,7 m/s	E1401-023
				Oprac. Foszer		Data 05. 75r. / Str. 3 / C. d. str. —
				Spraw. Kin	Todtleben Zatw.	Nr arch.

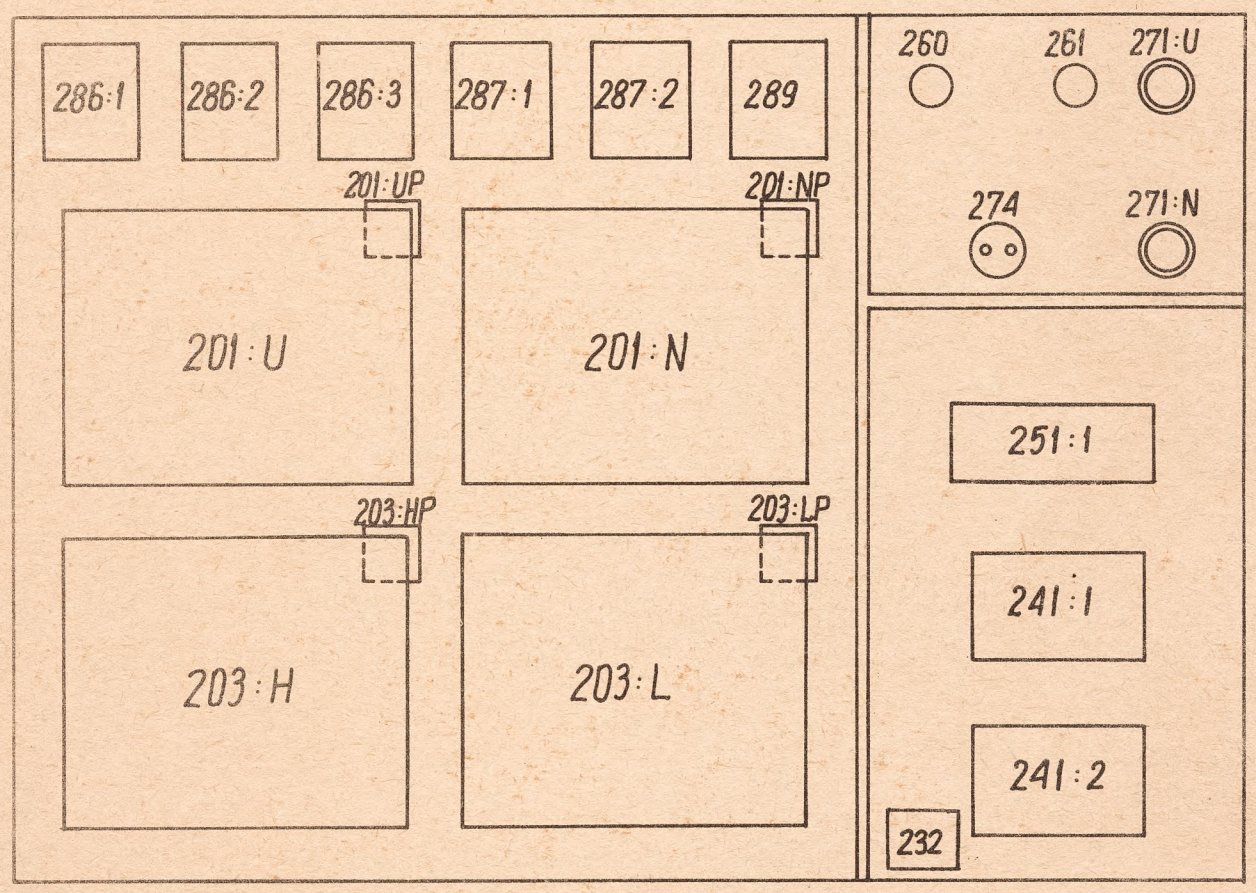

E 1401-023

„GRYF" Zakład III Al. Krakowska 190 — 7 400 w 1980

1000

Znak	Zmiany	Podpis	Data

„ZREMB"
ZAKŁADY URZĄDZEŃ DŹWIGOWYCH
WARSZAWA

Opracz. Zmudzin
Spraw. Kin
Odtleben Zatw. 28.05.75

Załącznik wprowadzający zabezpieczenie termistorowe silników asynchron. SBJDCe

E1504-008

Data 23.X.75r. | Ark. 1 | C. d. str. –
Nr arch. 18/65

1. Schemat ideowy

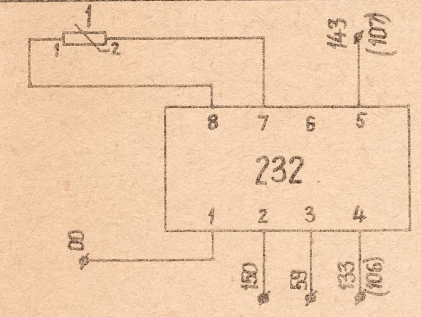

1. Zaciski podane w nawiasach odnoszą się do schematów ze stycznikami w obw. bezpiecz.
2. Styk 1 (N1, N2) zastąpiony przez 232 (5,4).
3. Koryguje się uwagę umieszczoną na schematach „W przypadku gdy aparat 232 (4,5) nie występuje zaciski 133 (106), 143 (107) zewrzeć"
4. Wyprowadzenia termistorów 1 (1,2) umieszczone są w skrzynce zaciskowej silnika

Wprowadzono figurę dla silnika asyn. z termistorami

2. Specyfikacja aparatury

232	1	Przekaźnik term. termistorowy	PTT3-1 Unitra-Zatra

3. Zestawienie zacisków

00			
	* 00	232	1
59			
	59	232	3
133			
	133	232	4
(105)	106	232	4
143			
	143	232	5
(107)	107	232	5
150			
	150	232	2

Uwaga:
1. Dla schematów ze stycznikami w obwodzie bezpieczeństwa zmiany dotyczą zacisków 00, 59, 106, 107, 150
2. Dla pozostałych schematów zmiany dotyczą zacisków 00, 59, 133, 143, 150
* Wykonać przewodem LY 1,5 mm² w kolorze żółto-zielonym.

4. Tabela połączeń

Połączenia w tablicy stycznikowej wykonywać w oparciu o zestawienie zacisków
Połączenie aparatu 232 z silnikiem podane jest na schemacie montażowym

5. Schemat montażowy instal. w maszynowni

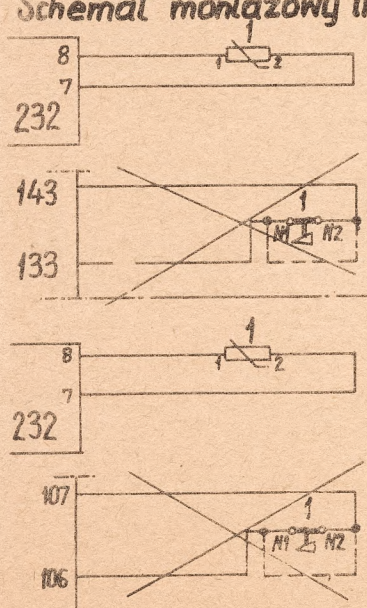

Koryguje się uwagę: „W przypadku gdy aparat 232 nie występuje zaciski 133 (106) 143 (107) zewrzeć"

Połączenie skasowane

Połączenie skasowane

6. Sposób mocowania przek. PTT-3

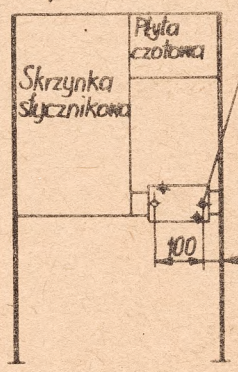

W belce poprzecznej pod transformatorami wykonać 2 otw. ϕ 4,5 pod płytę mocującą

15 od wewnętrznej krawędzi belki pionowej

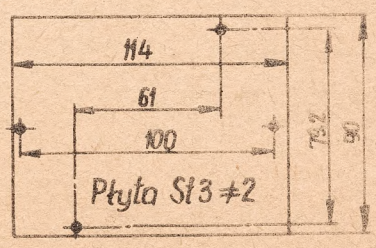

Wszystkie sterowania serii E10 w dźwigach z napędem silnikami asynchronicznymi dwubiegowymi

Występuje w schemacie

E1504-008

»GRYF«, Zakład 10. Al. Krakowska 129. — Z. 486 a. 1000

Znak	Zmiany	Podpis	Data	„ZREMB" ZAKŁADY URZĄDZEŃ DŹWIGOWYCH WARSZAWA	Schemat montażowy instalacji w maszynowni „standard" V=0,7m/s	E1601-011
				Opracz. Foszer		Data 05. 75 / Str. 1
				Spraw. Kin	Todtleben Zatw.	C. d. str. –
						Nr arch. 18178

L.p.	Występuje w schemacie
1	E1003-005
2.	E1003-006

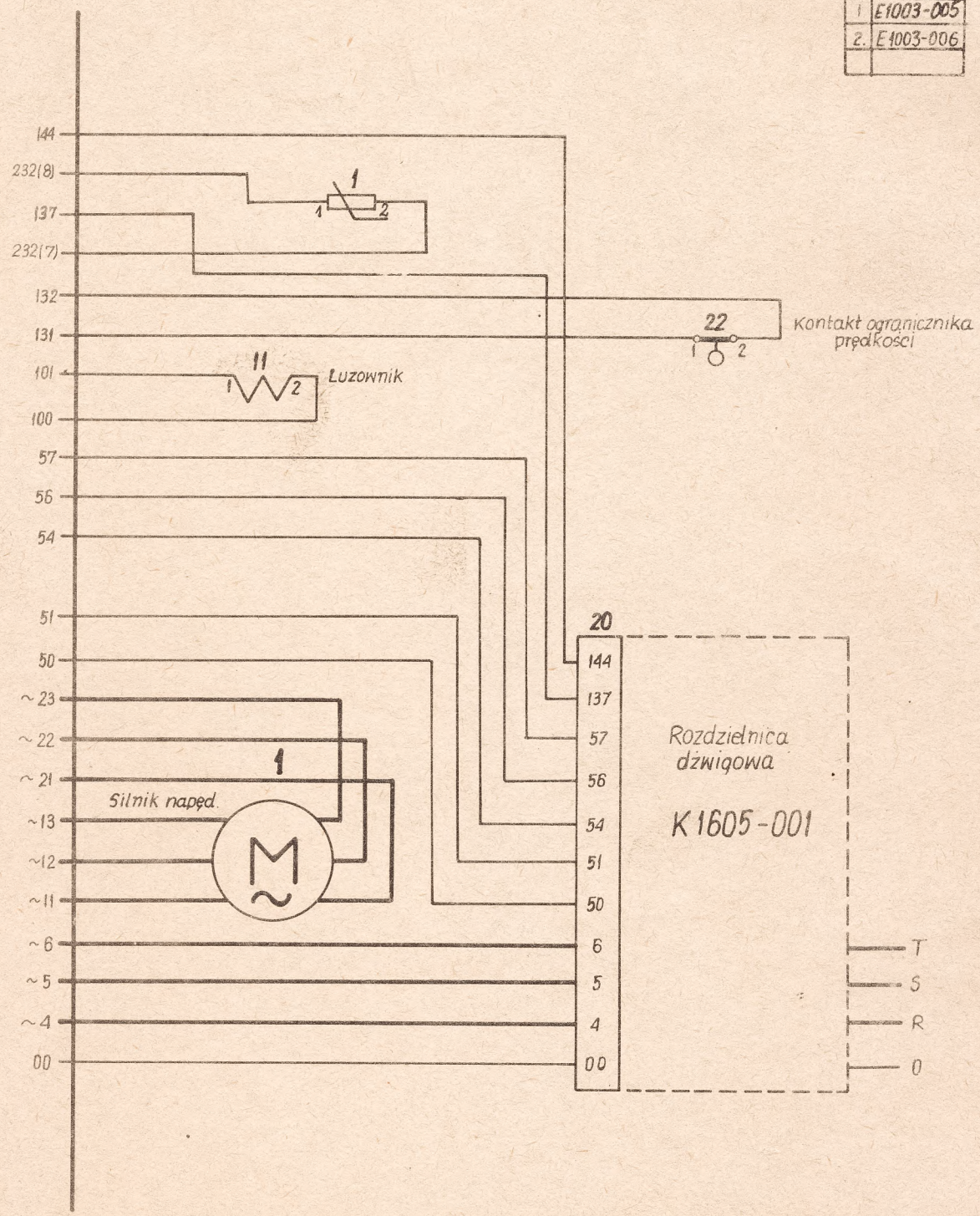

E1601-011

800

Znak	Zmiany	Podpis	Data	„ZREMB" ZAKŁADY URZĄDZEŃ DŹWIGOWYCH WARSZAWA	Schemat montażowy instalacji w szybie „standard" V = 07 m/s	E1603-042
				Opracow. Foszer		Data 05. 75. / Str. 1
				Sprawdz. Kin	Toothleben Zatw.	Nr arch. 18208

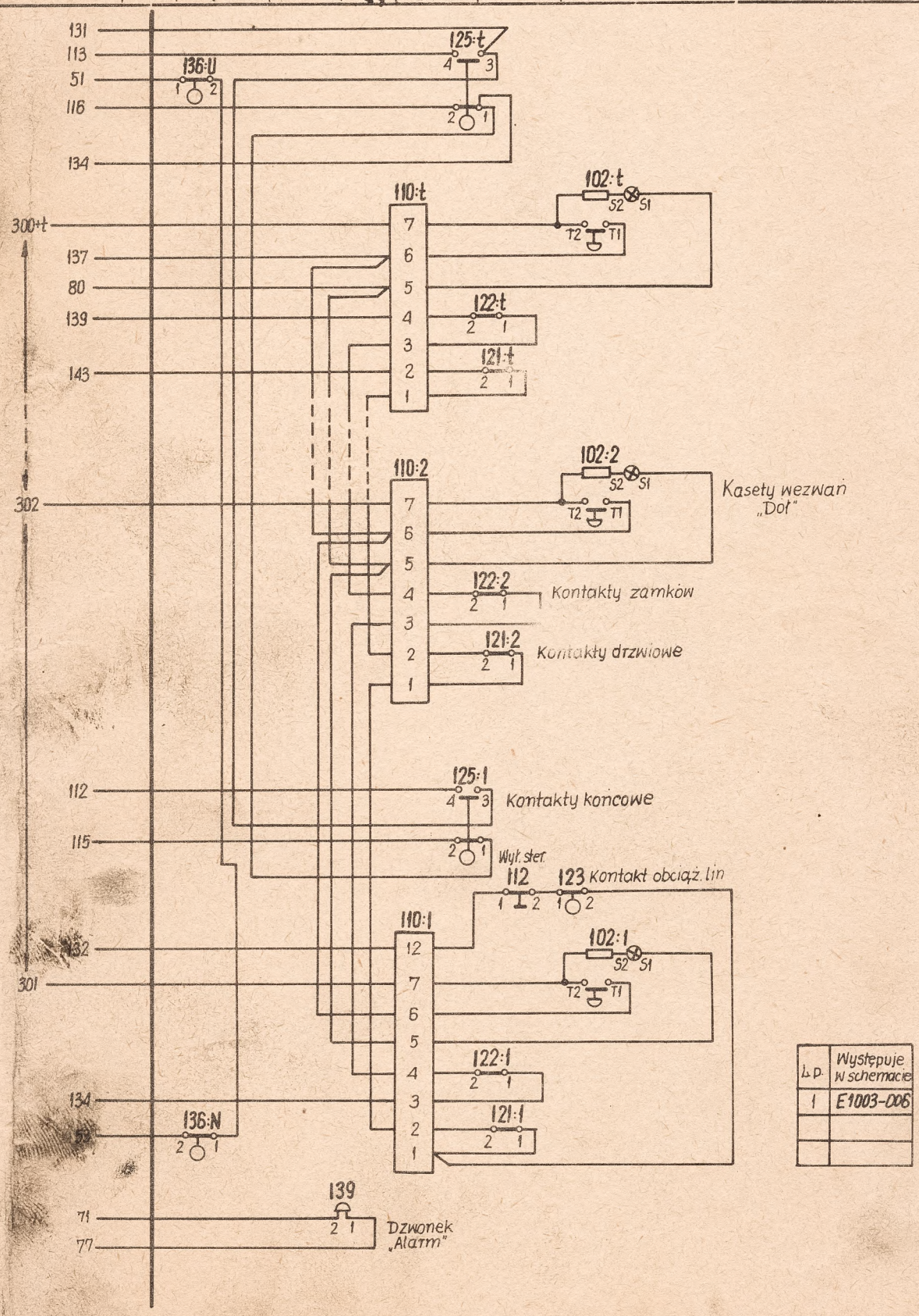

Lp.	Występuje w schemacie
1	E1003-006

E1603-042

GWPE Zakład 10 Al. Krakowska 120. — Z. 626 n. 1000

Znak	Zmiany	Podpis	Data
1	KZ 112/75		23.09.1975

REN
ZAKŁADY URZĄDZEŃ DŹWIGOWYCH WARSZAWA

Opracował: Tapaczyński
Sprawdził: Todtleben
Zatw.:

Schemat rozmieszczenia przystanek w szybie V=0,7 m/s

E1702-008

Data 1.09.72 | Str. 1 | C.d. Str. –

Nr. arch.:

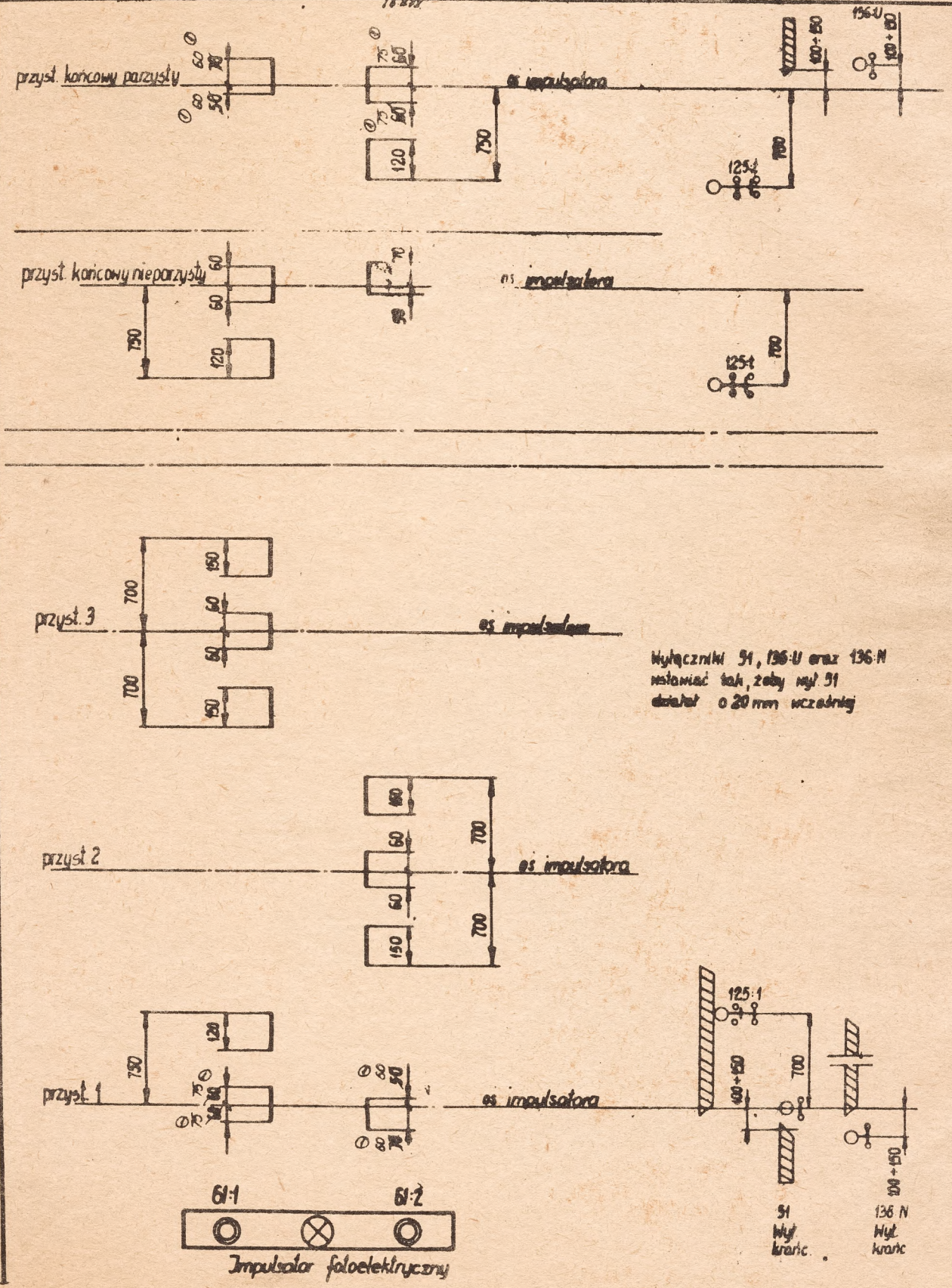

E1702-008